Unitron
Engenharia, Ind. & Com. Ltda.

Des. No. 924-T12-812 Rev. 1

Diagrama de Ligações - **"JANELA SOLAR" com sensor de presença 24V - opção 1**

Arq.: 924_diagr_sens_presenca_24V_opcao.mcd

07-08-2012

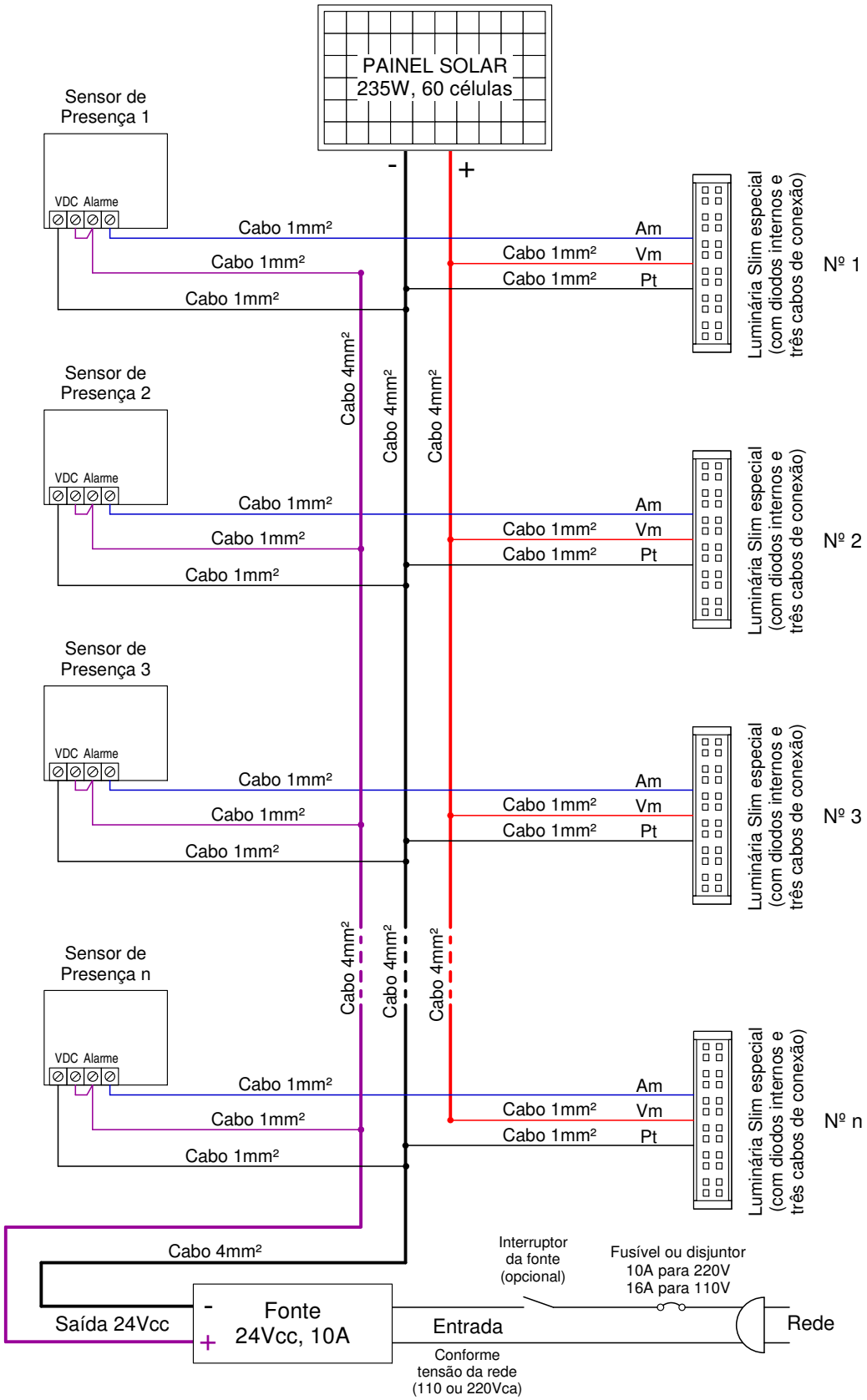

Este documento é de propriedade da Unitron Engenharia, Ind. & Com. Ltda., e é vedada qualquer cópia, mesmo que parcial, ou entrega a terceiros, sem prévia autorização por escrito da Unitron.