DIAGRAMAS DE LIGAÇÃO "JANELA FOTOVOLTAICA"

Des. Nº 924-T01-512 R.1

1. PAINEL FOTOVOLTAICO
2. LUMINÁRIAS
3. FONTE
4. CENTRAL DE EMERGÊNCIA
5. BATERIAS
6. REDE ELÉTRICA

SOMENTE
PAINEL FV
E LUMINÁRIAS

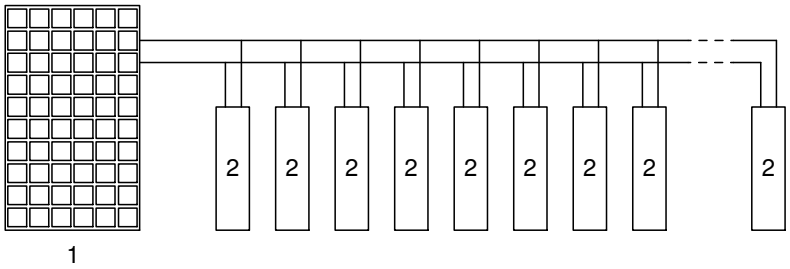

A LUMINOSIDADE VARIA EM FUNÇÃO DA INSOLAÇÃO (DA MESMA FORMA QUE EM UMA JANELA).

PAINEL FV,
LUMINÁRIAS
E FONTE

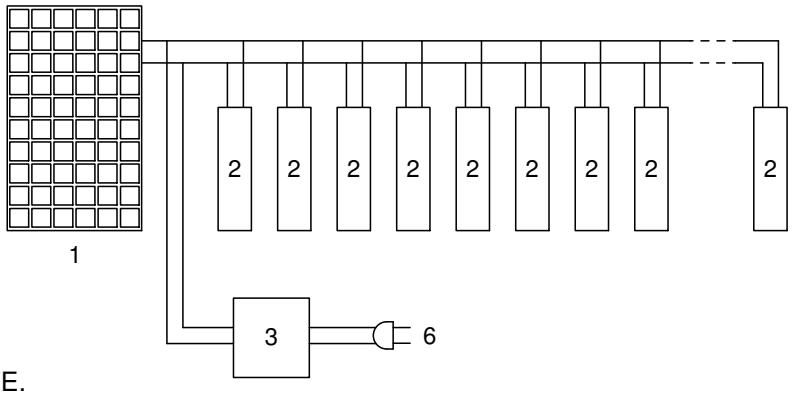

A LUMINOSIDADE É CONSTANTE.
A FONTE APENAS COMPLEMENTA A ALIMENTAÇÃO NOS PERÍODOS EM QUE A INSOLAÇÃO É INSUFICIENTE.

PAINEL FV,
LUMINÁRIAS,
FONTE E
CENTRAL DE
EMERGÊNCIA

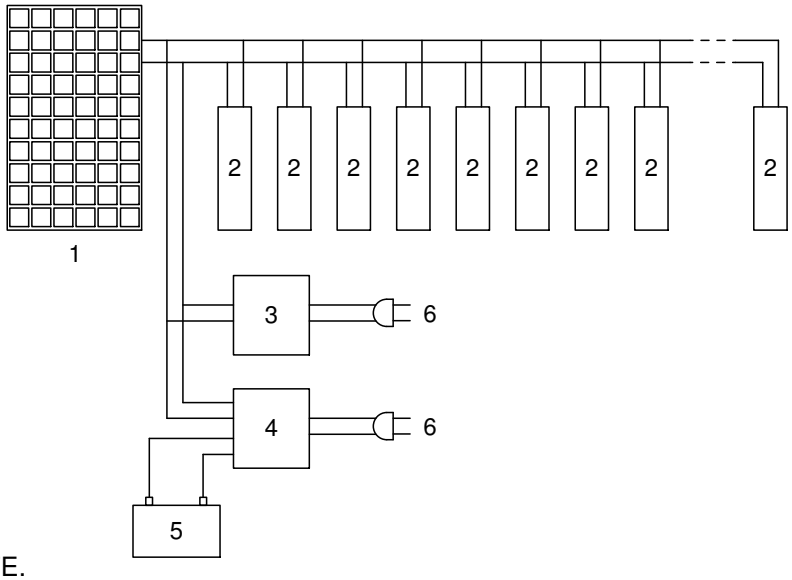

A LUMINOSIDADE É CONSTANTE.
A FONTE APENAS COMPLEMENTA A ALIMENTAÇÃO NOS PERÍODOS EM QUE A INSOLAÇÃO É INSUFICIENTE E A CENTRAL DE EMERGÊNCIA GARANTE ILUMINAÇÃO QUANDO FALTA INSOLAÇÃO E ENERGIA NA REDE ELÉTRICA.